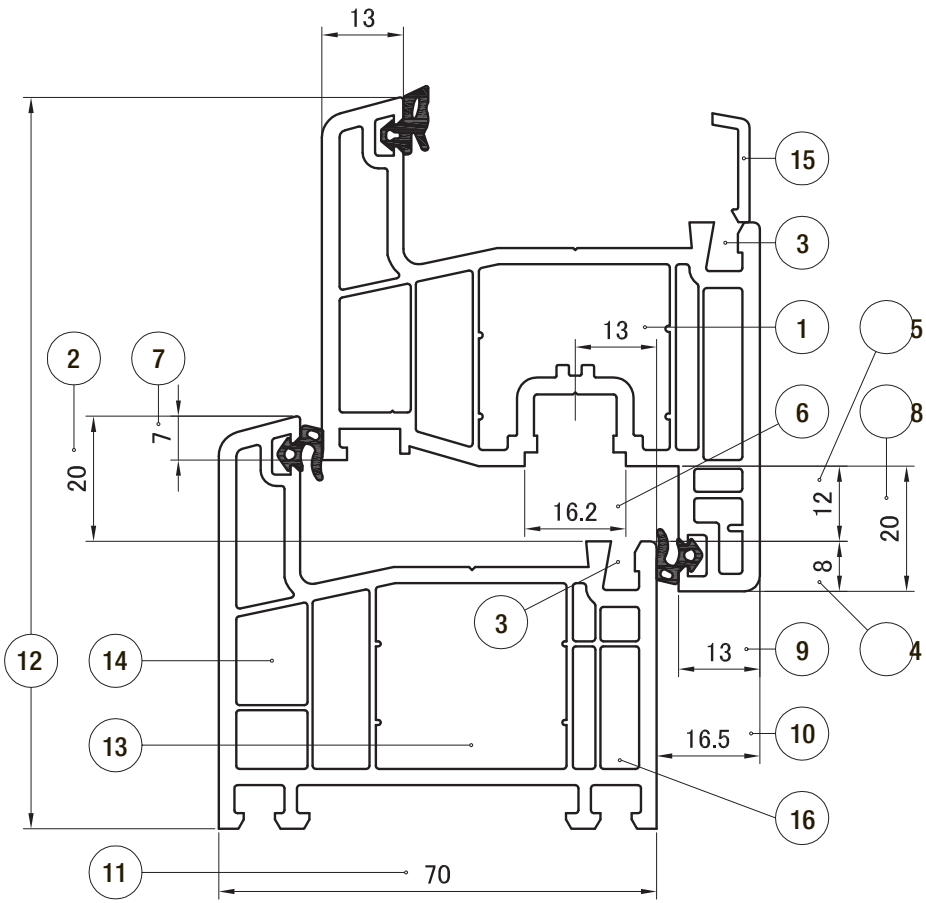

Условные обозначения

1 Осевой размер
2 Выступ рамы
3 Паз для установки штапика
4 Перекрытие створки
5 Зазор фальца
6 Фурнитурный паз
7 Перекрытие рамы
8 Выступ створки
9 Ширина выступа створки
10 Глубина перекрытия
11 Ширина профиля
12 Габаритная высота
13 Главная камера
14 Внешняя передняя камера
15 Штапик
16 Внутренняя передняя камера

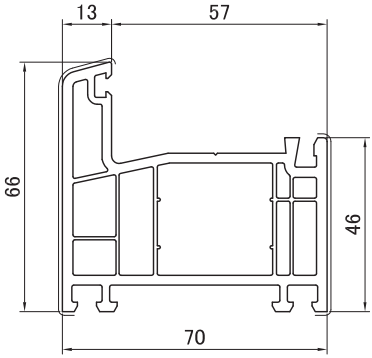

1001 Рама оконная и дверная 66 мм

00	–	6.5 м	24 часа
00	1X □◄	6.5 м	24 часа / 15 дней
00	1X ►□	6.5 м	15 дней / 15 дней
00	2X ►□◄	6.5 м	15 дней / 15 дней
03	2X ►□◄	6.5 м	24 часа / 15 дней
07	2X ►□◄	6.5 м	24 часа / 15 дней

запрос

1700
1.5 мм: 00
2.0 мм: 00, 1X/2X

1701
1.5 мм: 00
2.0 мм: 00, 1X/2X

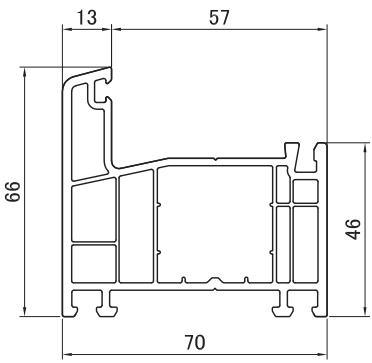

1002 Рама оконная 66 мм

00	«B»	6.5 м	24 часа

запрос

1700
1.5 мм: 00
2.0 мм: 00, 1X/2X

1701
1.5 мм: 00
2.0 мм: 00, 1X/2X

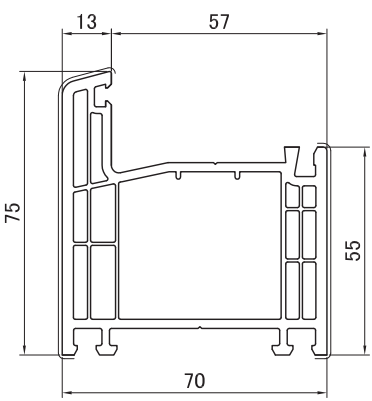

1003 Рама оконная и дверная 75 мм

00	–	6.5 м	24 часа
00	1X □◄	6.5 м	15 дней / 15 дней
00	1X ►□	6.5 м	15 дней / 15 дней
00	2X ►□◄	6.5 м	15 дней / 15 дней
03	2X ►□◄	6.5 м	24 часа / 15 дней
07	2X ►□◄	6.5 м	15 дней / 15 дней

запрос

3727
2.0 мм

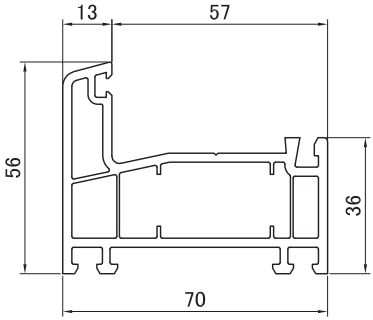

1004 Рама оконная 56 мм

00	«В»	6.5 м	запрос

запрос

1702
1.5 мм
2.0 мм

1703
1.5 мм
2.0 мм

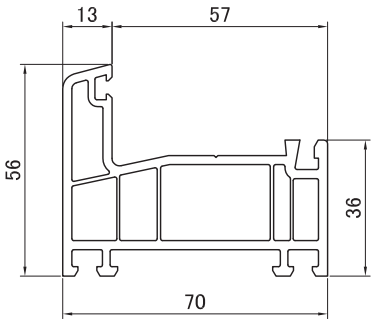

1005 Рама оконная 56 мм

00	«В»	6.5 м	24 часа

запрос

1702
1.5 мм
2.0 мм

1703
1.5 мм
2.0 мм

СТВОРКИ

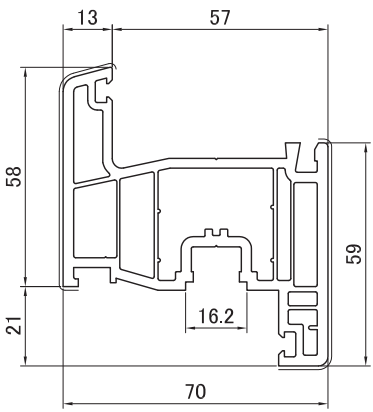

1020 Створка оконная 79 мм

00	–	6.5 м	24 часа
00	1X □◄	6.5 м	24 часа / 15 дней
00	1X ►□	6.5 м	24 часа / 15 дней
00	2X ►□◄	6.5 м	15 дней / 15 дней
03	2X ►□◄	6.5 м	24 часа / 15 дней
07	2X ►□◄	6.5 м	24 часа / 15 дней

запрос

1700
1.5 мм: 00
2.0 мм: 00, 1X/2X

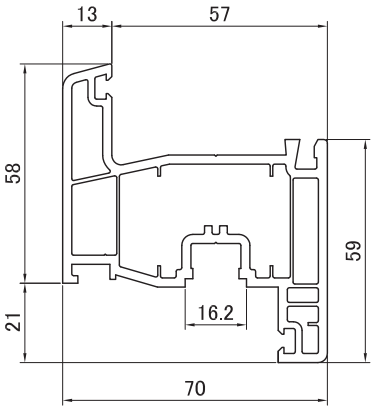

1023 Створка оконная 79 мм

00	«В»	6.5 м	запрос

запрос

1700
1.5 мм: 00
2.0 мм: 00, 1X/2X

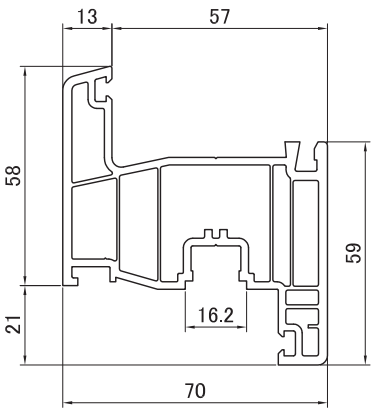

1025 Створка оконная 79 мм

00	«В»	6.5 м	24 часа

запрос

1700
1.5 мм: 00
2.0 мм: 00, 1X/2X

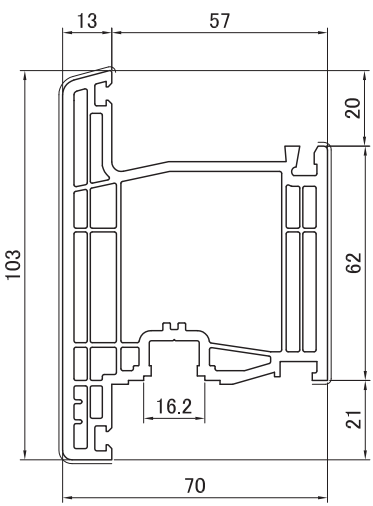

1050 Створка дверная 103 мм

00	–	6.5 м	24 часа
00	1X □◄	6.5 м	7 дней / 15 дней
00	1X ►□	6.5 м	15 дней / 15 дней
00	2X ►□◄	6.5 м	15 дней / 15 дней
03	2X ►□◄	6.5 м	7 дней / 15 дней
07	2X ►□◄	6.5 м	7 дней / 15 дней

запрос

1710
2.0 мм

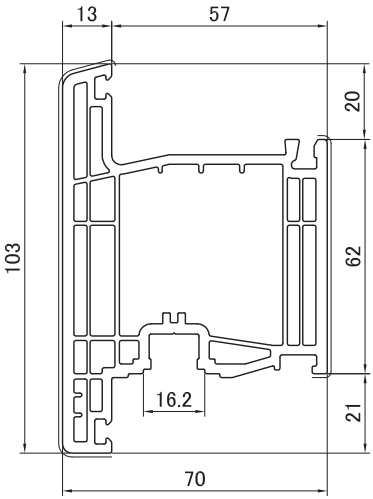

1051 Створка дверная 103 мм

00	–	6.5 м	24 часа
00	1X □◄	6.5 м	15 дней / 15 дней
00	1X ►□	6.5 м	15 дней / 15 дней
00	2X ►□◄	6.5 м	15 дней / 15 дней
03	2X ►□◄	6.5 м	15 дней / 15 дней
07	2X ►□◄	6.5 м	15 дней / 15 дней

запрос

3727
2.0 мм

Для всех исполнений створок входных дверей рекомендуется использовать:

1534
Усилитель фальца

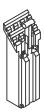
3444
Соединитель сварных углов для 3727

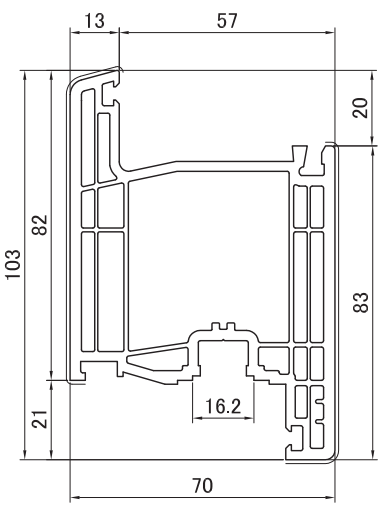

1060 Створка дверная 103 мм

00	–	6.5 м	24 часа
00	1X □◄	6.5 м	15 дней / 15 дней
00	1X ►□	6.5 м	15 дней / 15 дней
00	2X ►□◄	6.5 м	15 дней / 15 дней
03	2X ►□◄	6.5 м	15 дней / 15 дней
07	2X ►□◄	6.5 м	15 дней / 15 дней

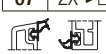
запрос

1710
2.0 мм

СТВОРКИ

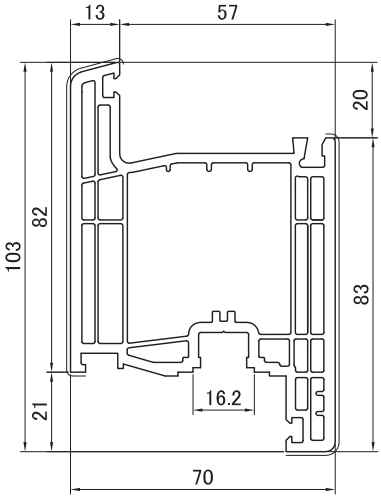

1061 Створка дверная 103 мм

00	–	6.5 м	24 часа
00	1X □◄	6.5 м	15 дней / 15 дней
00	1X ►□	6.5 м	15 дней / 15 дней
00	2X ►□◄	6.5 м	запрос
03	2X ►□◄	6.5 м	запрос
07	2X ►□◄	6.5 м	запрос

запрос

3727
2.0 мм

Для всех исполнений створок входных дверей рекомендуется использовать:

1534
Усилитель фальца

3444
Соединитель сварных углов для 3727

ИМПОСТ

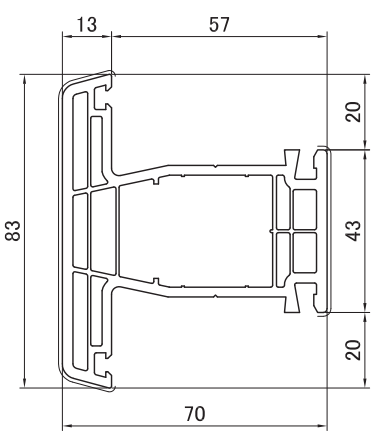

1040 Импост 83 мм

00	–	6.5 м	24 часа
00	1X □◄	6.5 м	24 часа / 15 дней
00	1X ►□	6.5 м	15 дней / 15 дней
00	2X ►□◄	6.5 м	15 дней / 15 дней
03	2X ►□◄	6.5 м	24 часа / 15 дней
07	2X ►□◄	6.5 м	24 часа / 15 дней

запрос

1700
1.5 мм: 00
2.0 мм: 00, 1X/2X

1701
1.5 мм: 00
2.0 мм: 00, 1X/2X

ИМПОСТ

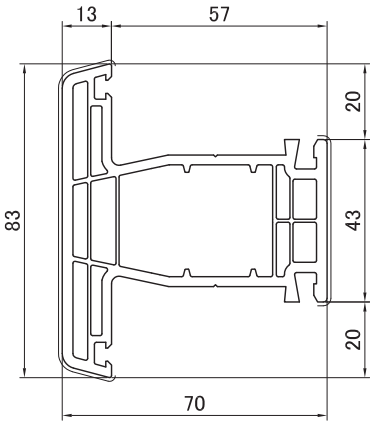

1041 Импост 83 мм

00	–	6.5 м	24 часа
00	1X □◄	6.5 м	15 дней / 15 дней
00	1X ►□	6.5 м	15 дней / 15 дней
00	2X ►□◄	6.5 м	15 дней / 15 дней
03	2X ►□◄	6.5 м	15 дней / 15 дней
07	2X ►□◄	6.5 м	15 дней / 15 дней

запрос

3716
2.0 мм

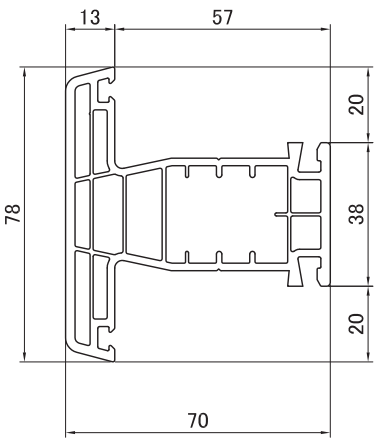

1048 Импост 78 мм

00	«В»	6.5 м	24 часа

запрос

1702
1.5 мм
2.0 мм

1703
1.5 мм
2.0 мм

ШТУЛЬП

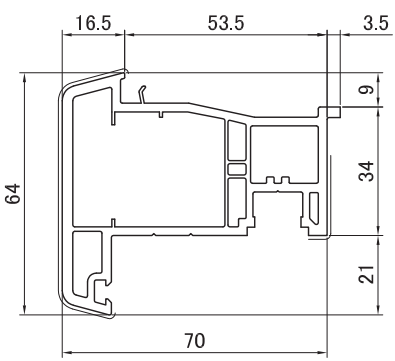

1270 Штульп 64 мм

00	–	6.0 м	24 часа
00	1X ►□	6.0 м	15 дней / 15 дней
00 ВН	1X □◄	6.0 м	15 дней / 15 дней
00	2X ►□◄	6.0 м	15 дней / 15 дней
03	2X ►□◄	6.0 м	15 дней / 15 дней
03	2X ►□◄	6.0 м	15 дней / 15 дней

запрос

1700
1.5 мм: 00
2.0 мм: 00, 1X/2X

1701
1.5 мм: 00
2.0 мм: 00, 1X/2X

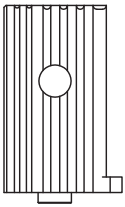

3414 Соединитель импоста для 1048, 3048

70	200 шт.	24 часа

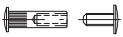

3476

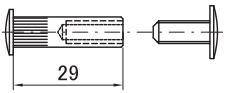

3476 ⊕ Стяжка для крепления импоста

51	200 / 1000 шт.	24 часа

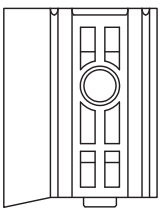

1400 Соединитель импоста для 1040, 1041

70	200 шт.	24 часа

1500

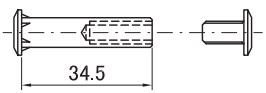

1500 ⊕ Стяжка для крепления импоста

51	200 шт.	24 часа

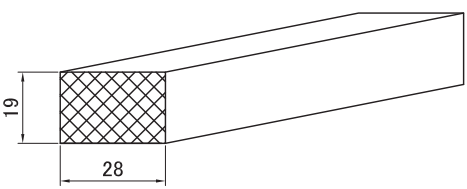

1409 ⊕ Переменный соединитель импоста для 3048, 1048

99	1 м	24 часа

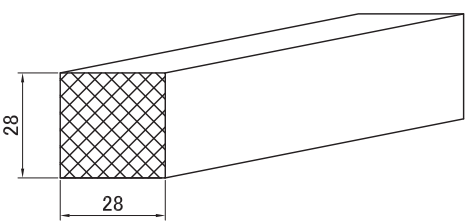

1410 ⊕ Переменный соединитель импоста для 1040

99	1 м	24 часа

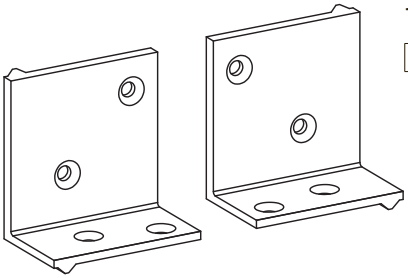

1505 Угловой соединитель импоста

55	50 пар	24 часа

1514 Соединитель импоста для 1048

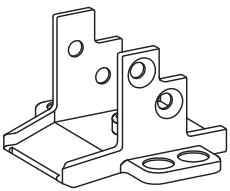

55	50 шт.	24 часа

1515 Соединитель импоста для 1040, 1041

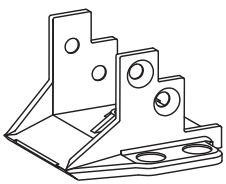

55	50 шт.	24 часа

1520 Порог с терморазрывом

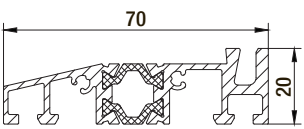

52	6.0 м	24 часа

1522 Крепление порога для 1001, 1002, 1003, 1005

70	00 / 01	25 пар	24 часа

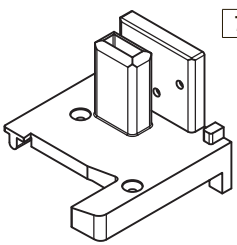

1420 Штульповый колпачок

70	00 / 03 / 07	25 пар	24 часа

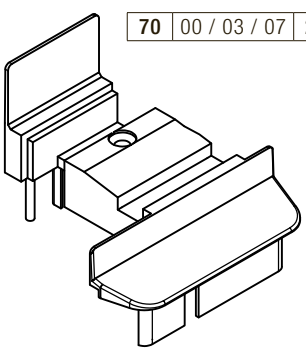

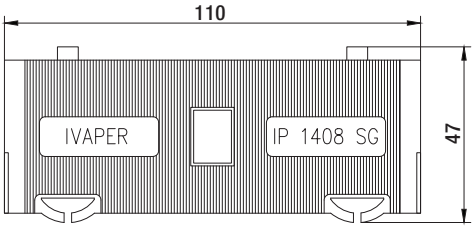

1408 Фальцевый вкладыш 110*47 мм

70	500 шт.	24 часа

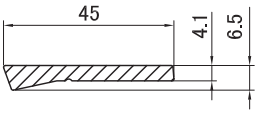

1534 Усилитель фальца

52	1.9 м	24 часа

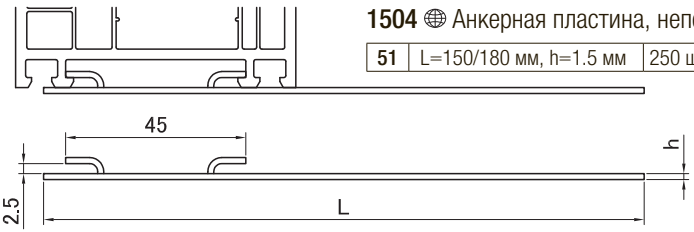

1504 Анкерная пластина, неповоротная

51	L=150/180 мм, h=1.5 мм	250 шт.	24 часа

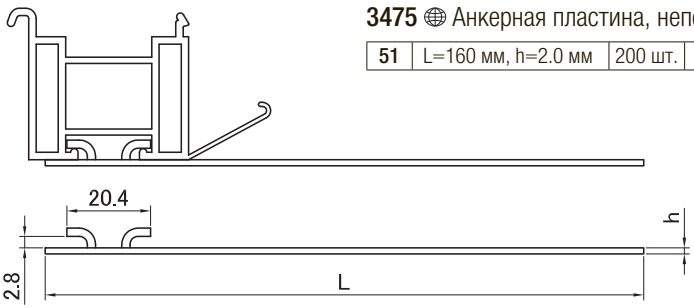

3475 Анкерная пластина, неповоротная

51	L=160 мм, h=2.0 мм	200 шт.	запрос